Electrolux PROFESSIONAL

LiberoLight 1-Zonen- Induktionskochfeld, Einbau-Version "aufgesetzt", 230V - 3 kW

Technisches Datenblatt
ARTIKEL #
MODELL #

NAME #

SIS #

AIA #



602408 (E4HDEDOS) 1-Zonen-Induktionskochfeld, Einbau-Version "aufgesetzt", 230V - 3 kW

Kurzbeschreibung

Artikel Nr.

Steckerfertiges 1-Phasen-Induktionskochfeld für den Einbau in die Wand. Versiegelte, hochbelastbare Glaskeramik-Kochfläche, 4 mm dick. Fernbedienbares Glas-Touch-Bedienfeld und digitale LED-Anzeige. Einstellung der Leistung in Watt oder der Temperatur. Timer und Boost-Funktion zum schnellen Erreichen der maximalen Leistung. Warnung vor heißer Oberfläche zur Vermeidung von Verletzungen. Automatische Pfannenerkennung und schnelle Wärmeübertragung direkt auf die Pfanne. Geeignet für Töpfe und Pfannen mit einem Durchmesser von 160 mm bis 280 mm. IP23-Wasserschutz. Inklusive Kabel und Stecker. Spülmaschinengeeignete Luftfilter.

Hauptmerkmale

- Automatische Erkennung der Pfanne, um nur dann Strom zu übertragen, wenn die Pfanne vorhanden ist.
- Abgesetztes Bedienelement aus Glas mit kapazitiven Tasten für intuitive Bedienung und einfache Reinigung.
- Digitalanzeige mit LED für bessere Sichtbarkeit.
- Sie können entweder die Leistung oder die Temperatur einstellen und ganz einfach zwischen den beiden Modi wechseln.
- Leistungseinstellungen von 50 W bis 3000 W.
- Temperatureinstellung von 30 °C bis 250 °C.
- Mit der Timer-Funktion kann die Garzeit eingestellt werden, wobei sich die Zone nach Ablauf der eingestellten Zeit automatisch ausschaltet.
- Boost-Funktion, um schnell die maximale Leistung zu erreichen.
- Selbstdiagnose: Bei einer Fehlfunktion wird ein Fehlercode (Fxxx) angezeigt.
- Plug-in-Einheit für die Installation vor Ort.
- Geeignet für Töpfe und Pfannen mit einem Bodendurchmesser von 120 mm bis 210 mm.

Konstruktion

- IP23 Schutzgrad.
- Inklusive Kabel und Stecker.
- Induktionsluftfilter, die sich leicht reinigen und entfernen lassen, für eine etwa wöchentliche Reinigung. Spülmaschinenfest.
- Hochleistungs-Glaskeramik-Kochfläche mit einer Stärke von 4 mm.

Nachhaltigkeit

- Dieses Modell entspricht der Schweizer Energieeffizienz-Verordnung (730.02).
- Schnelle Wärmeabgabe direkt an die Pfanne, keine Wärmeverluste an die Umgebung.

Genehmigung:

LiberoLight
1-Zonen- Induktionskochfeld, Einbau-Version "aufgesetzt", 230V - 3 kW

Front

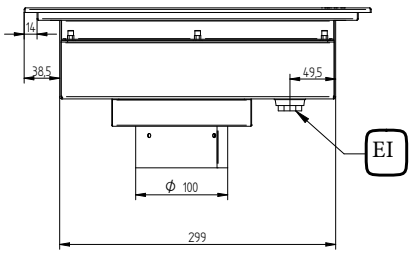

Seite

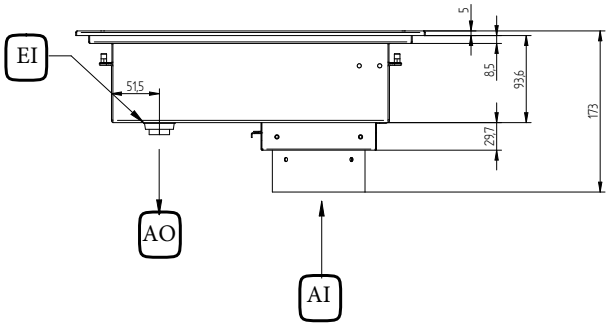

EI = Elektroanschluss
EO = Elektroanschlussdose

oben

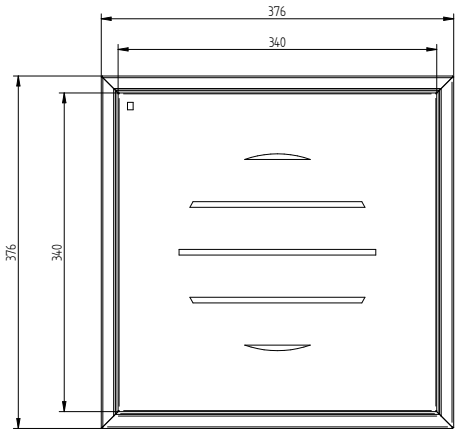

Elektrisch

Netzspannung:	220-240 V/1N ph/50/60 Hz
Gesamt-Watt	3 kW
Steckertyp:	CE-SCHUKO
Mindestspannung AMP:	16A

Schlüsselinformation

Außenabmessungen, Länge:	376 mm
Außenabmessungen, Tiefe:	376 mm
Außenabmessungen, Höhe:	173 mm
Nettogewicht:	8 kg

Das Unternehmen behält sich das Recht auf Änderungen der Spezifikation vor.

2026.11.20